ТЗ.24.000.000 ГЧ

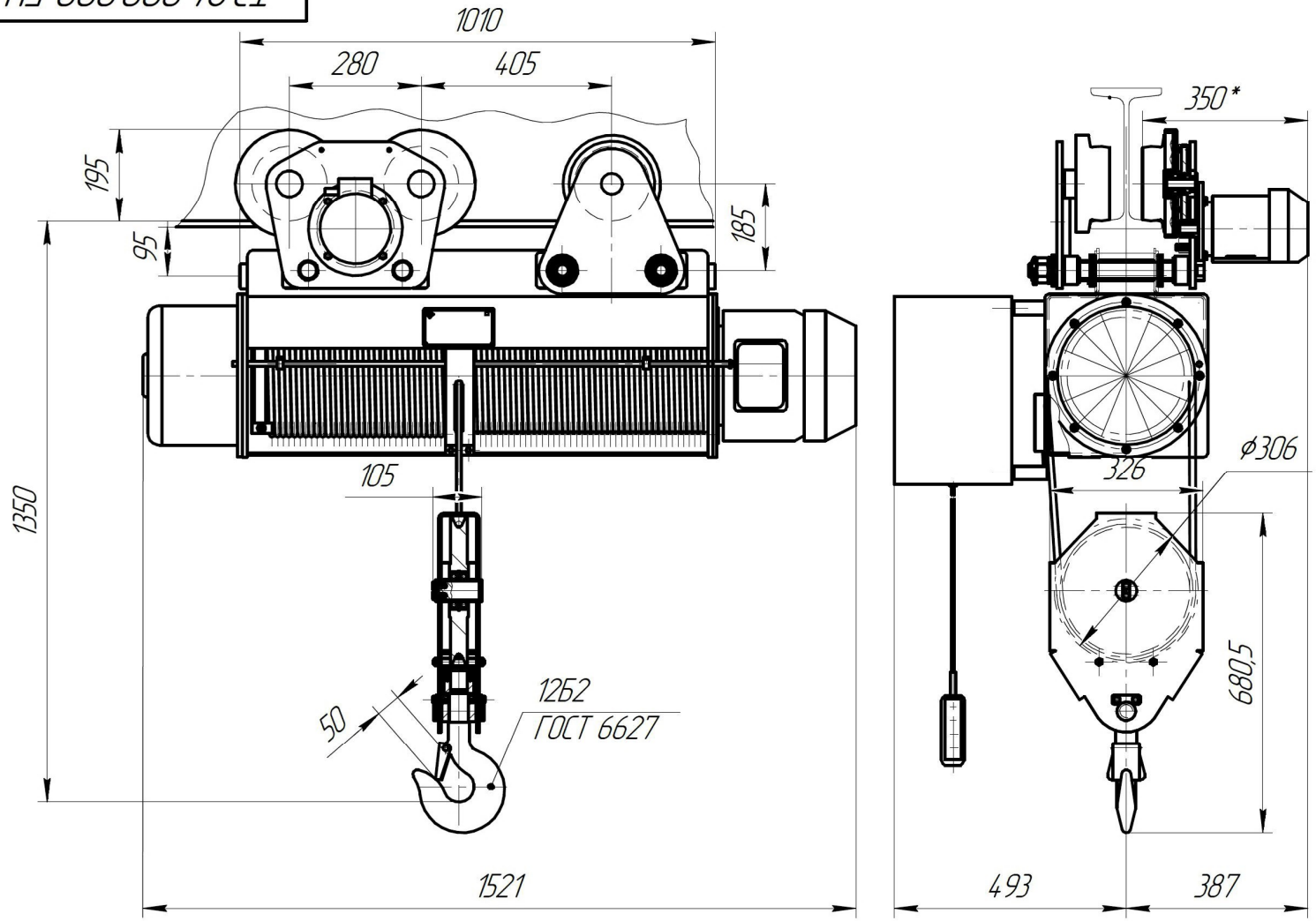

Техническая характеристика

1. Грузоподъемность, т	3,2
2. Высота подъема, м	24,0
3. Исполнение	ОПИ
4. Механизм подъема:	
4.1. Электродвигатель	КБ 2011 Д6
4.2. мощность, квт	4,5
4.3. частота вращения, об/мин	920
5. Механизм передвижения	
5.1. Электродвигатель	AVIP71A6E У2
5.2. мощность, квт	0,37
5.3. частота вращения, об/мин	920
6. Скорость подъема, м/мин	8,0
7. Скорость передвижения, м/мин	20,0
8. Напряжение питающей сети, В	380 (50Гц)
9. Цепь управления, В	42, 380
10. Режим работы по ГОСТ 34017:	
10.1. механизм подъема	М5
10.2. механизм передвижения	М5
11. Канат по ГОСТ 2688-80	13
11.1. Группа прочности, Н/мм^2	1770
12. Подвесной путь по ГОСТ 19425-74	30М-45М
13. Климатическое исполнение	У, УХЛ, ХЛ, УТ
14. Категория размещения	1, 2, 3, 4, 5
15. Температура эксплуатации, °С	В соответствии с выбранным климатическим исполнением, категорией размещения

Технические требования

1. *Размер 350 мм в комплектации без тормоза на передвижение тали; 425 мм в комплектации с тормозом на передвижение тали.
2. Индекс тали – ТЭ 320-5410-1ПТО-ТУ 28.22.11-023-87746082-2022.
3. Покрытие: RAL 5015.

Изм.	Лист	№ докум.	Подп.	Дата
Разраб.				
Пров.				
Т.контр.				
Нконтр.				
Утв.				

ТЗ.24.000.000 ГЧ

Таль электрическая г/п 3,2 т

Лит.	Масса	Масштаб
		1:8
Лист	Листов 1	

ООО "СВПК"

Копировал

Формат А3

Перв. примен.

Справ. №

Подп. и дата

Инв. № дубл.

Взам. инв. №

Подп. и дата

Инв. № подл.