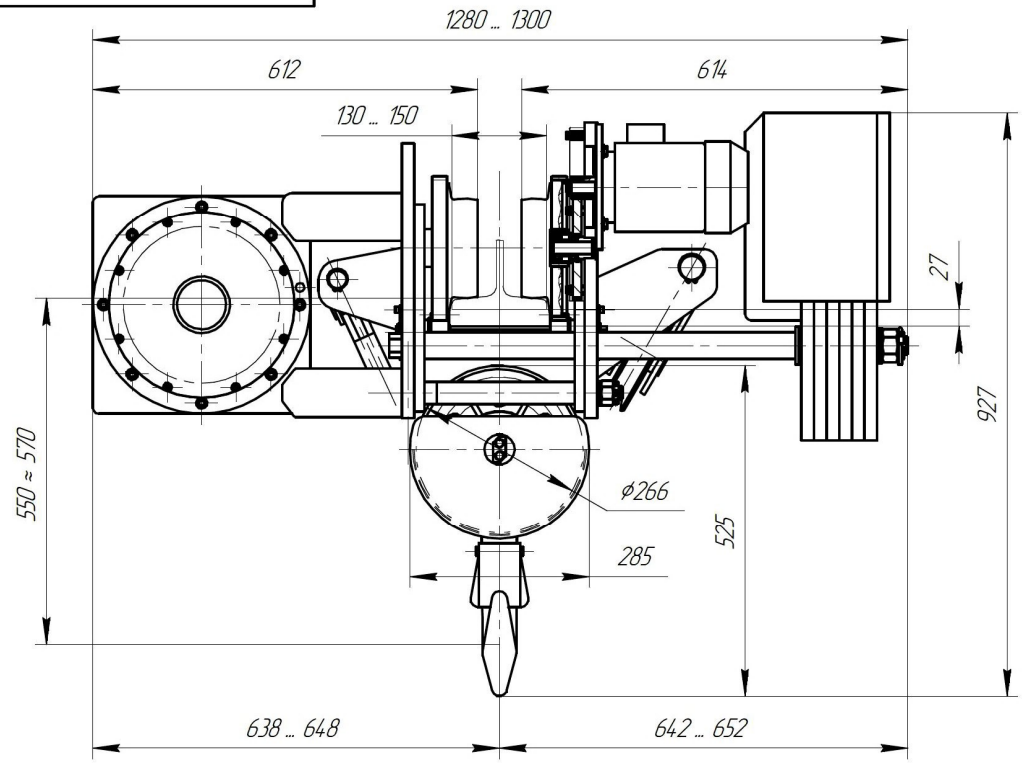

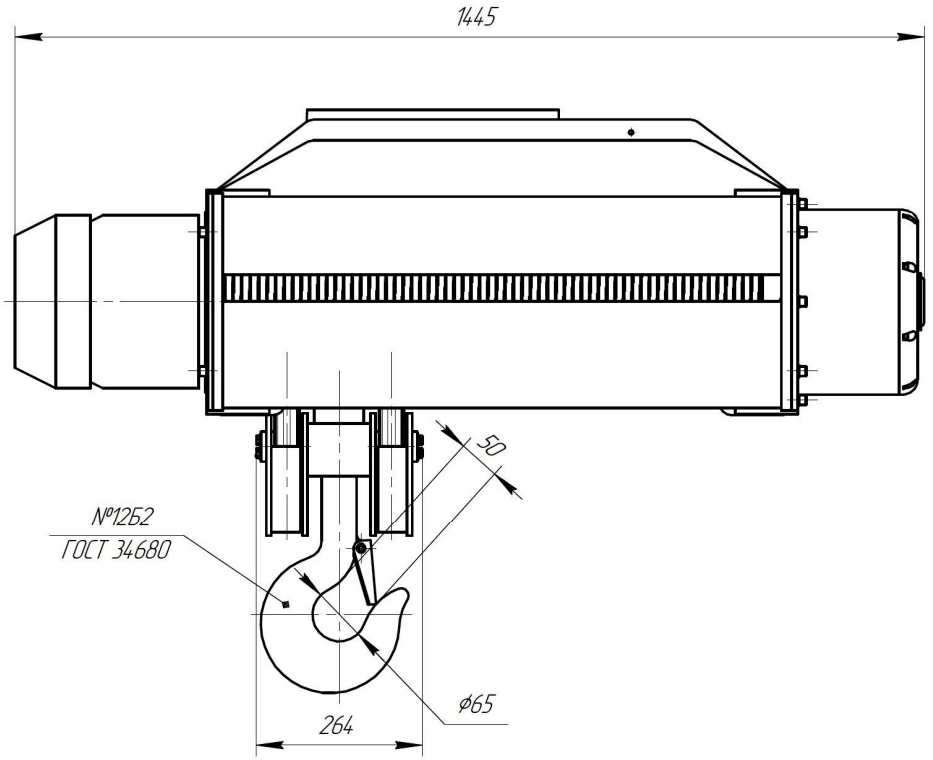

Техническая характеристика

1. Грузоподъемность, т	2,0	6. Скорость подъема, м/мин	4
2. Высота подъема, м	12,5	7. Скорость передвижения, м/мин	20
3. Исполнение	ОПИ	8. Напряжение питающей сети, В	380 (50Гц)
4. Механизм подъема		9. Цепь управления, В	42
4.1. Электродвигатель	KG 200806	10. Режим работы по ГОСТ 34017	
4.2. мощность, кВт	3,0	10.1. механизм подъема	М5
4.3. частота вращения, мин$^{-1}$	920	10.2. механизм передвижения	М5
5. Механизм передвижения		11. Канат по ГОСТ 2688-80	ф11
5.1. Электродвигатель (с тормозом)	АИР71А6Е У2	11.1. Группа прочности, Н/мм^2	1770
5.2. мощность, кВт	0,37	12. Подвесной путь по ГОСТ 19425-7	30М - 45М
5.3. частота вращения, мин$^{-1}$	920	13. Климатическое исполнение	У, УХЛ, ХЛ, УТ
		Категория размещения	1, 2, 3, 4, 5
		14. Температура эксплуатации	В соответствии с выбранным климатическим исполнением

1. Размеры для справок.

Покрытие: Грунт-эмаль Ral5015(синий)

Изм.	Лист	№ докум.	Подп.	Дата	Т2У.12.000.000 СБ			
Разраб.					Таль 2т УСВ	Лит.	Масса	Масштаб
Пров.							830	1:10
Т.контр.						Лист	Листов 1	
Н.контр.					ООО "СВПК"			
Утв.								

Копировал Формат А3

Перв. примен. | Справ. № | Подп. и дата | Инв. № дубл. | Взам. инв. № | Подп. и дата | Инв. № подл.