ТЗУ.12.000.000 СБ

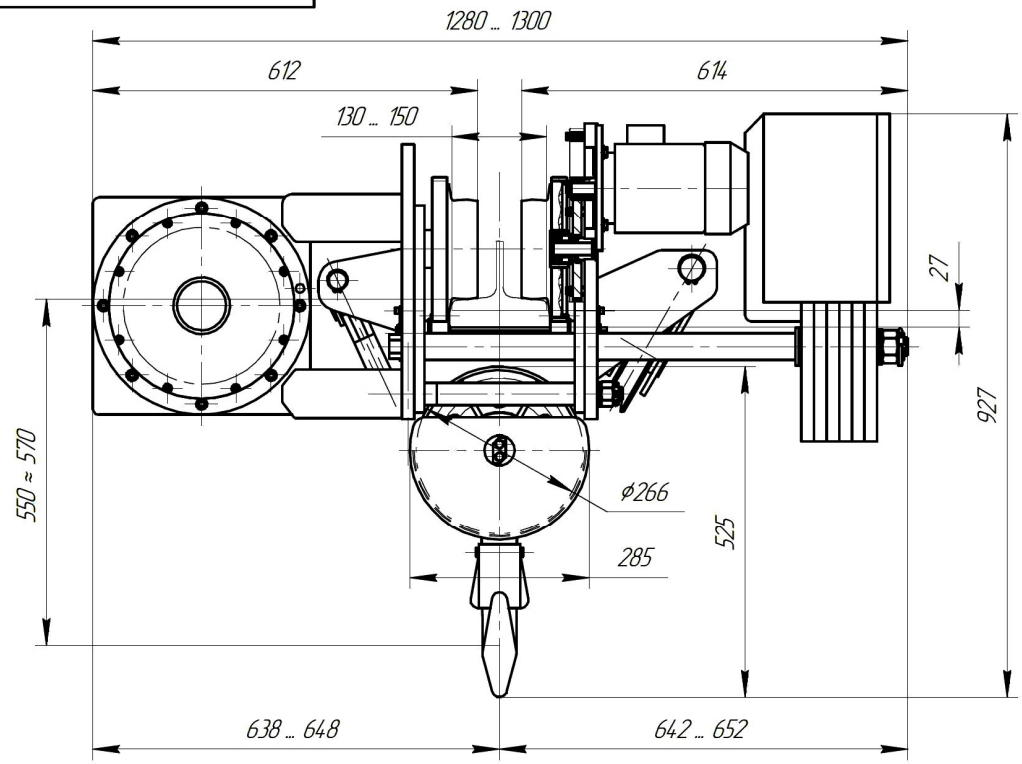

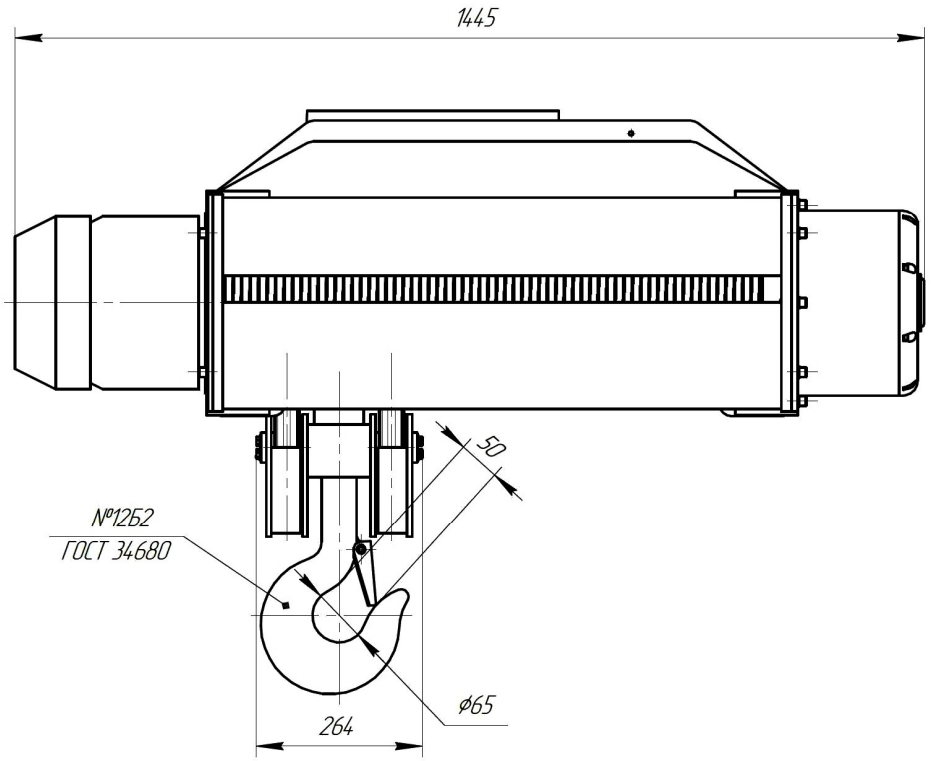

Техническая характеристика

1. Грузоподъемность, т	3,2	6. Скорость подъема, м/мин	4
2. Высота подъема, м	12,5	7. Скорость передвижения, м/мин	20
3. Исполнение	ОПИ	8. Напряжение питающей сети, В	380 (50Гц)
4. Механизм подъема		9. Цепь управления, В	42
4.1. Электродвигатель	KG 2011D6	10. Режим работы по ГОСТ 34017	
4.2. мощность, кВт	4,5	10.1. механизм подъема	М5
4.3. частота вращения, мин$^{-1}$	920	10.2. механизм передвижения	М5
5. Механизм передвижения		11. Канат по ГОСТ 2688-80	ф11
5.1. Электродвигатель (с тормозом)	АИР71А6Е У2	11.1. Группа прочности, Н/мм^2	1770
5.2. мощность, кВт	0,37	12. Подвесной путь по ГОСТ 19425-7	30М - 45М
5.3. частота вращения, мин$^{-1}$	920	13. Климатическое исполнение	У, УХЛ, ХЛ, УТ
		Категория размещения	1, 2, 3, 4, 5
		14. Температура эксплуатации	В соответствии с выбранным климатическим исполнением

1. Размеры для справок.

Покрытие: Грунт-эмаль Ral5015(синий)

Изм.	Лист	№ докум.	Подп.	Дата
Разраб.				
Пров.				
Т.контр.				
Н.контр.				
Утв.				

ТЗУ.12.000.000 СБ

Таль 3т УСВ

Лит.	Масса	Масштаб
	830	1:10
Лист	Листов 1	

ООО "СВПК"

Копировал

Формат А3

Перв. примен.

Справ. №

Подп. и дата

Инв. № дубл.

Взам. инв. №

Подп. и дата

Инв. № подл.